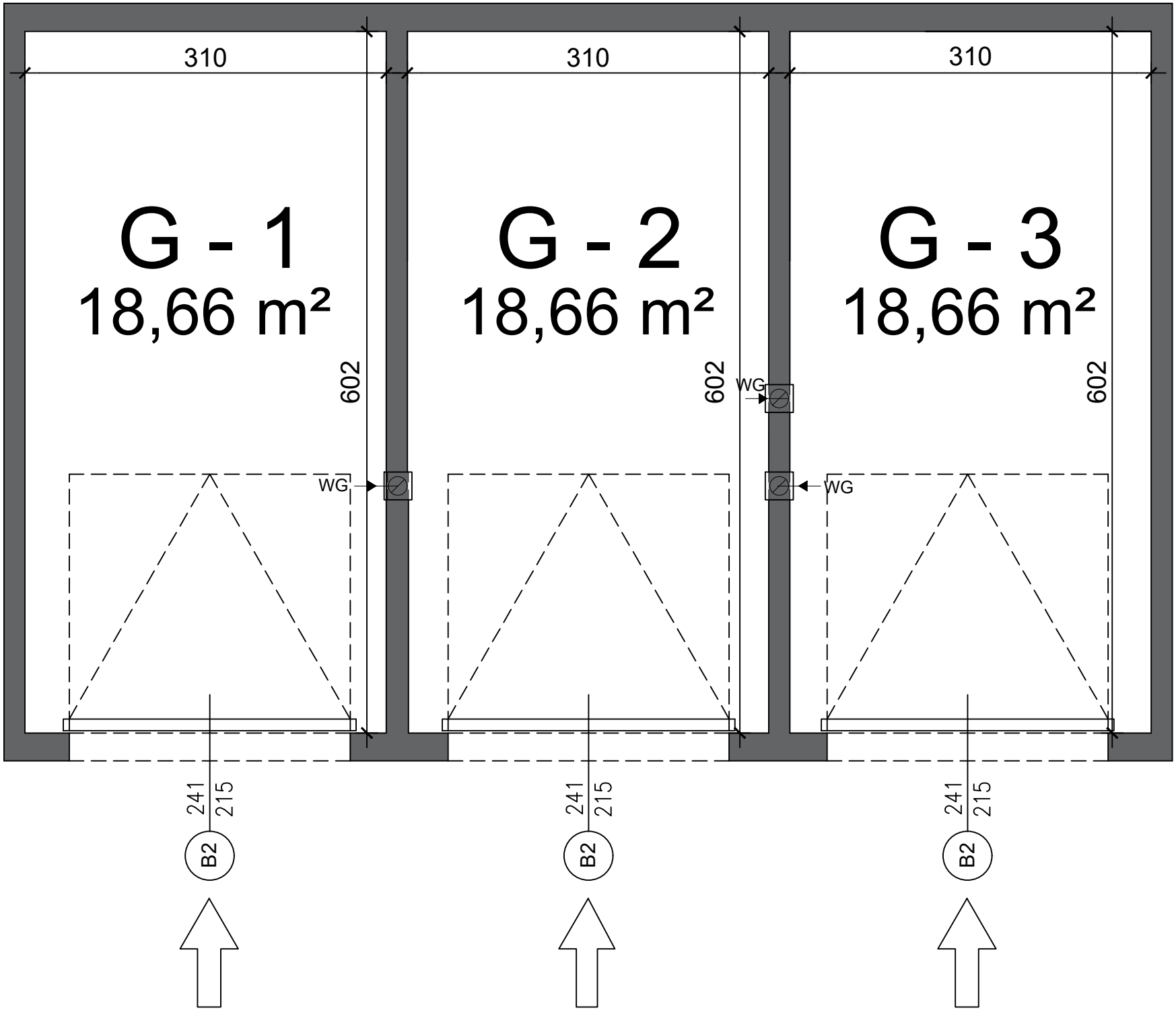
310
310
310
G - 1
18,66 m²
G - 2
18,66 m²
G - 3
18,66 m²
602
602
602
WG
WG
WG
241
215
241
215
241
215
B2
B2
B2